NEW

线性执行器

带集成螺钉的齿轮箱, 高负荷

40 N

适配部件
直流无刷电机
直流微电机
步进电机

08L ... HL 系列

在22° C值				
齿轮级数		3	4	5
减速比		64:1	256:1	1 024:1
(精确值)				
持续输出转速最大值 [1]	mm/s	1,6	0,4	0,1
峰值输出转速最大值 [1]	mm/s	2,1	0,5	0,1
持续输入转速最大值	min^{-1}	12 000	12 000	12 000
峰值输入转速最大值	min^{-1}	16 000	16 000	16 000
持续轴向力平均值	N	27	35	40
峰值轴向力动态最大值	N	35	40	50
峰值轴向力静态最大值	N	80	80	80
输出功率最大值	W	0,073	0,021	0,006
减速箱/联轴器效率最大值	%	70	60	55
丝杠效率最大值	%	35	35	35
包括丝杠的质量惯性最大值 [2]	gmm^2	0,13	0,129	0,129
标准长度丝杠准确度最大值	µm	100	100	100
径向负载最大值（距离法兰50 mm）	N	5	5	5
减速箱零负载回差典型值	°	3	3	3
径向窜动（丝杠，距离法兰3,5 mm）	mm	≤ 0,06	≤ 0,06	≤ 0,06
轴向窜动				
– 丝杠	mm	0	0	0
– 螺母	µm	80	80	80
丝杠长度（从法兰起）：				
– 轴向	mm	50	50	50
– max.	mm	65	65	65
不含电机的长度（L2）	mm	15,7	18,4	21,1
重量 [2]	g	6,8	7,6	8,5

丝杠类型 [3]		3x0,5 (mm) 专有螺纹轮廓, 右旋
丝杠材料		不锈钢
螺母材料		圆柱形、塑料
外壳材质		不锈钢
齿轮材质		钢
输出轴轴承		滚珠轴承，预加载
工作温度范围	° C	-30 ··· +80

[1] 根据选择的减速比，支承丝杠
[2] 标准长度和标准螺母
[3] 右旋，螺纹方向与电机轴转向相同

说明：
屏幕显示环境温度为22° C时驱动器的可能工作点范围。

图表给出相对于可用输出轴向力的推荐输出转速。

图表还显示标准丝杠（无论带或不带支承）的临界转速和屈曲应力。

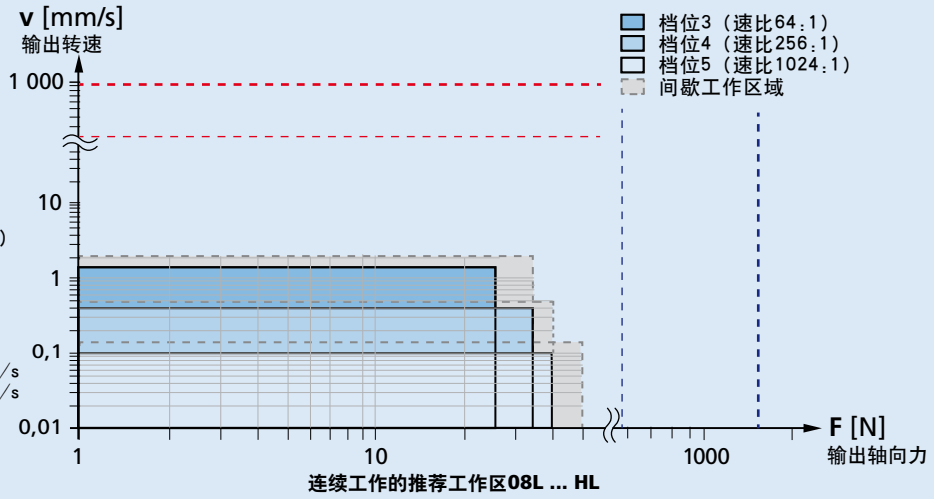

连续工作的推荐工作区08L ... HL

© DR. FRITZ FAULHABER GMBH & CO. KG
规格若有变更，恕不另行通知。

尺寸图

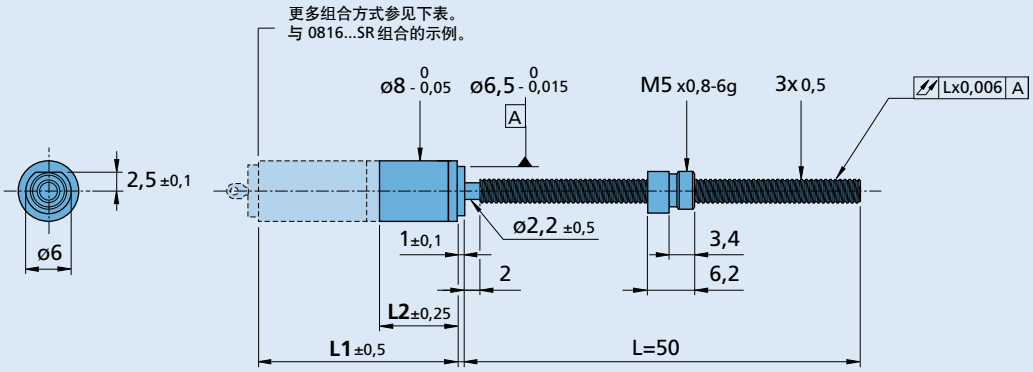

08L HL

标准产品包括圆柱形塑料螺母，螺丝不含润滑剂。

选配项信息

订货代码示例：**08L 64:1 KL1 HL 3x0.5 50 KWL1**

选件	型号	说明
KL1	环境条件	低温扩展，温度范围-55° C 至 +100° C
KL2	环境条件	真空最低 10^{-5} Pa（22° C时）
KL3	环境条件	温度范围扩展为-55° C 至 +150° C，且60℃时适用真空度达10^{-9} Pa
KF2	减速机前法兰	带 M8x0.5 螺纹的前法兰
15	丝杠	标准长度（长度从15毫米到65毫米，以1毫米递增）。
25	丝杠	标准长度（长度从15毫米到65毫米，以1毫米递增）。
50	丝杠	标准长度（长度从15毫米到65毫米，以1毫米递增）。
KWS1	丝杠	轴承技术杂志 (Ø 2mm, L=2.5mm)
KWL0	环境条件	不润滑
KWL1	环境条件	低温范围为-55° C至+100° C
KWL2	环境条件	真空度低至10-5 Pa @ 22° C
KWL3	环境条件	温度范围为-55° C至+150° C，真空度低至10-9 Pa @ 60° C
KWN1	螺母	圆柱形青铜螺母
KWN3	螺母	法兰式青铜螺母
KWN4	螺母	法兰式塑料螺母，螺钉无润滑剂
KWN9	螺母	无螺母

注意：带有选配码的产品，与标准品的参数规格可能有所不同。请向您的销售代表咨询详细信息。

适配部件

齿轮级数		3	4	5
L2 [mm] = 不含电机长度		15,7	18,4	21,1
L1 [mm] = 带电机的长度	0816P...SR	31,6	34,3	37,0
	0824P...B	39,8	42,5	45,2
	AM0820...08	29,5	32,2	34,9

© DR. FRITZ FAULHABER GMBH & CO. KG
规格若有变更，恕不另行通知。